DAC50S-31-275

- Typ 2 Überspannungsschutz
- Ableitfähigkeit pro Pol bis zu: In= 20 kA; Imax= 50 kA
- Sichere Trennvorrichtung
- Steckbares Schutzmodul
- Fernsignalisierung optional
- Erfüllt die Normen IEC 61643-11 und EN 61643-11

Electrical Characteristics		
SPD Typ		2
Anwendung *z.B. 230/400*		AC-Stromversorgung
AC-Netzform *TNS or TNC or TT or IT*		TT-TNS
Höchste Dauerspannung AC	*Uc*	275 Vac
TOV-Spannung (L-N) 5sec. Charakteristik *TOV Fest*	*UT*	335 Vac Festigkeit
TOV-Spannung (L-N) 120min. Charakteristik *TOV Fest oder Sicher*	*UT*	440 Vac Sicheres Verhalten
TOV-Spannung (N-PE) 200ms Charakteristik *TOV Fest oder Sicher*	*UT*	1200 V/300A/200 ms Festigkeit
Schutzleiterstrom -Leckstrom (CM) bei Uc *ErdLleckstrom*	*Ipe*	Keiner
Folgestrom *Kurzschlussstrom nach dem Ableitvorgang*	*If*	Keiner
Nennableitstoßstrom (8/20) µs /Pol *15 Impulse mit In (8/20) µs*	*In*	20 kA
max. Ableitstoßstrom *max. Ableitfähigkeit 8/20 µs pro Pol*	*Imax*	50 kA
max. Gesamtableitstoßstrom (8/20)µs *Gesamtableitstoßstrom mit 1 x (8/20)µs*	*Imax Total*	50 kA
Kurzschlussfestigkeit	*Isccr*	50000 A
Schutzpegel L/N *@ In (8/20µs)*	*Up L/N*	1.25 kV
@ In (8/20µs)	*Up N/PE*	1.5 kV
Schutzpegel bei 5 kA *Schutzpegel bei 5kA (8/20)µs*	*Up-5kA*	0.9 kV

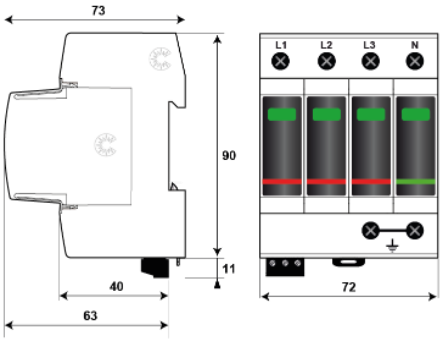

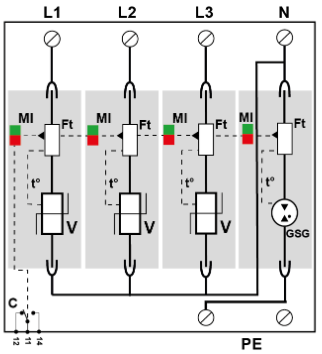

Mechanical Characteristics		
Technologie		GSG+MOV
Ableiterkonfiguration		3-Phasen + N
Anschlussart		Fahrstuhlklemme 2,5-25 mm² (35mm²) / Kammschiene
Bauart		Steckbare modulare Bauweise für Hutschienenmontage
Montage auf		35 mm Hutschiene
Gehäusewerkstoff		Thermoplastik UL94-V0
Temperaturbereich		-40/+85°C
Schutzart		IP20
Ausfallverhalten		Trennung vom Netz; optische Anzeige
Fehlersignalisierung		1 mechanische Anzeige je Pol| rot
Ersatzmodul		MDAC50-275+MDACG-275
Fernmeldesignalisierung (FS)		Potentialfreier Wechsler
Einbaumaße		Siehe Maßbild
Gewicht		0.364 kg

Disconnectors		
thermische Trennvorrichtung		Intern
Fehlerstromschutzschalter		Typ „S“ oder zeitverzögert
Vorsicherung max. *for DE max values regarding IEC , could be different from UTE /FR values* *e.g. DS40 Range 50A to vs. 125A*		max. 160 A (gL/gG)
Standards		
Normkonform nach		IEC 61643-11 / DIN EN 61643-11 / UL1449 4ed.
Zulassungen		OVE
Part Number		821110244

Österreich Vertretung

KESS power solutions

KESS Power Solutions
3580 Horn
Tel. : +43 720 895010 0
e-mail : info@kess.at
Web : www.kess.at